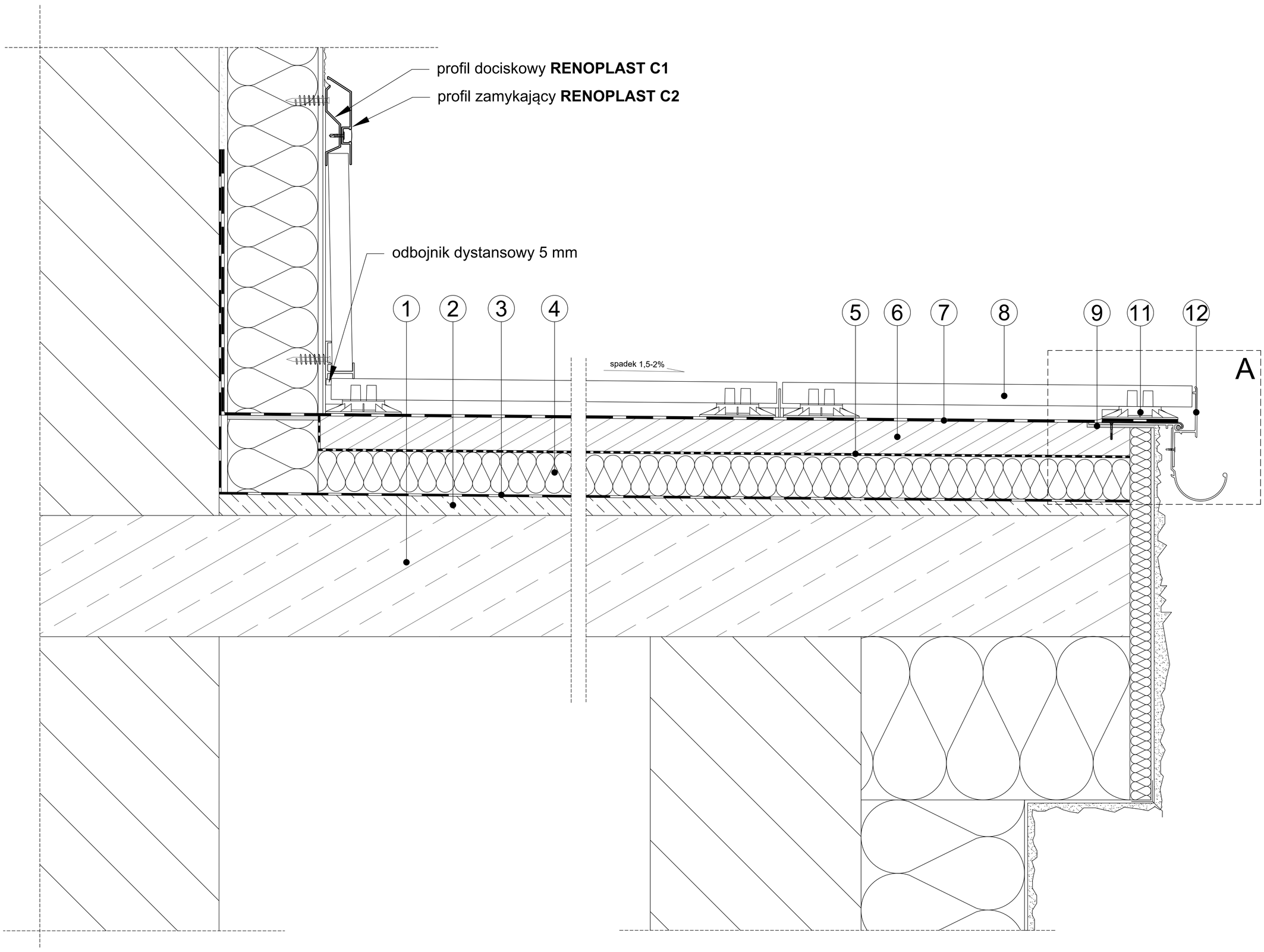

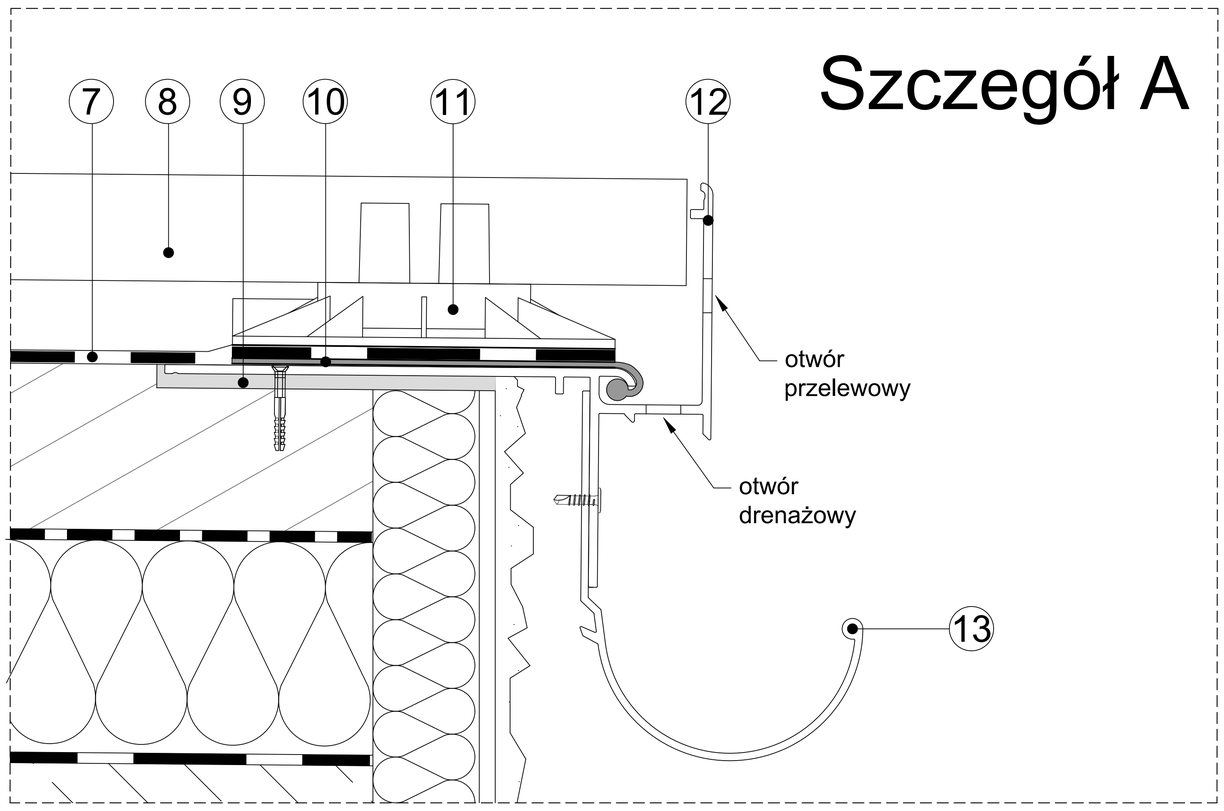

1. Płyta konstrukcyjna
2. Warstwa spadkowa
3. Paroizolacja
4. Termoizolacja np. EPS 200
5. Warstwa poślizgowa np folia PE
6. Warstwa dociskowa (wylewka)
7. **Membrana EPDM RENOPLAST**
8. Płytka o gr. 2 cm
9. Masa klejąco uszczelniająca
10. **Kołnierz EPDM RENOPLAST**
11. Wspornik **SMART RENOPLAST**
12. Profil okapowy **W35 PLUS RENOPLAST**
13. Rynna **R50 RENOPLAST**

Niniejszy rysunek nie wyczerpuje wszystkich aspektów technicznych wykonania prac. Integralną częścią rysunków są Karty Techniczne poszczególnych produktów.

Renoplast

RENOPLAST Sp. z o.o.
ul. Fabryczna 14
34-300 Żywiec

www.renoplast.pl
biuro@renoplast.pl
tel. +48 33 863 78 89

Przykład zastosowania profilu okapowego **W35 PLUS RENOPLAST z rynną R50 RENOPLAST** - przekrój poprzeczny, balkon ocieplony z hydroizolacją z **membrany EPDM**, posadzka podniesiona z płytkami grubowarstwowymi ułożonymi na wspornikach **SMART RENOPLAST**